HR 90

ISTRUZIONI DI INSTALLAZIONE
ASSEMBLY INSTRUCTIONS

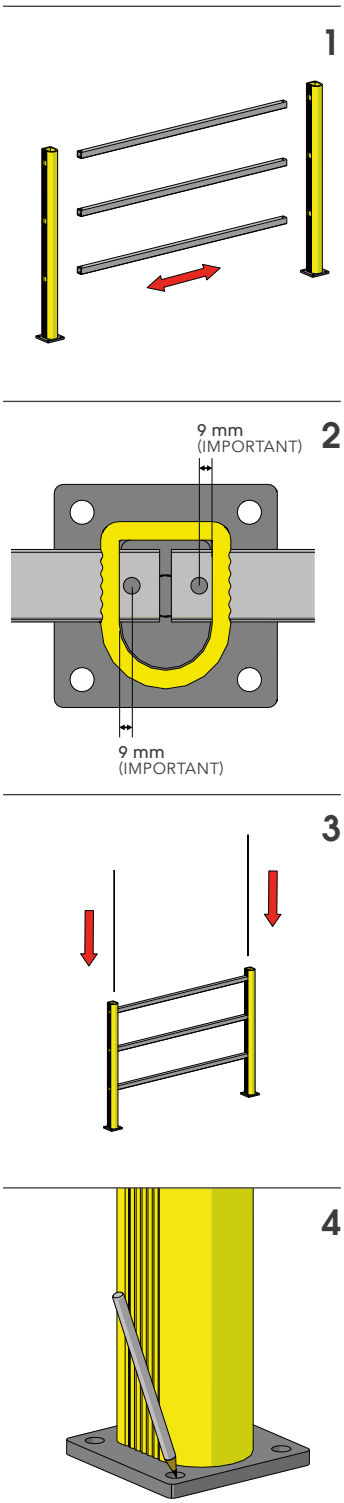

HR 90
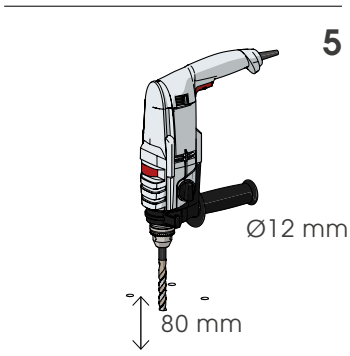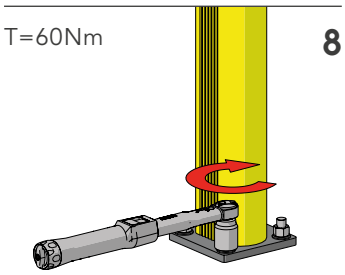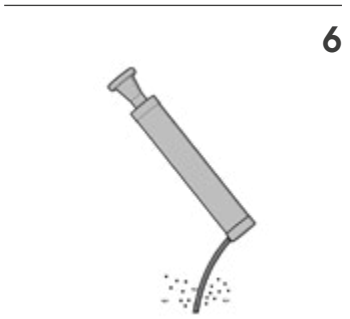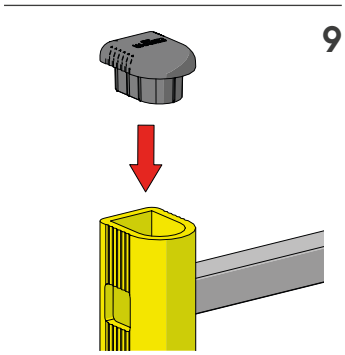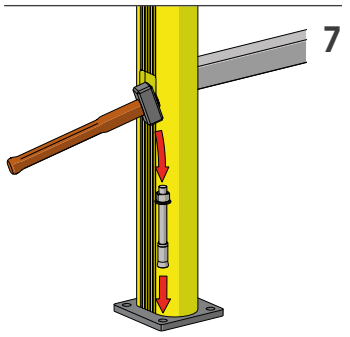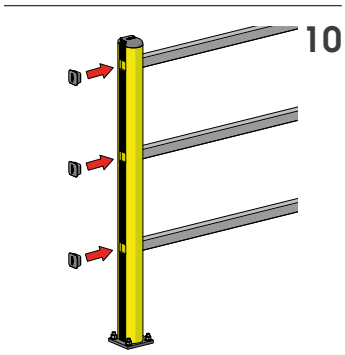
ISTRUZIONI DI INSTALLAZIONE
ASSEMBLY INSTRUCTIONS