DP 90 ONE WAY

ISTRUZIONI DI INSTALLAZIONE
ASSEMBLY INSTRUCTIONS

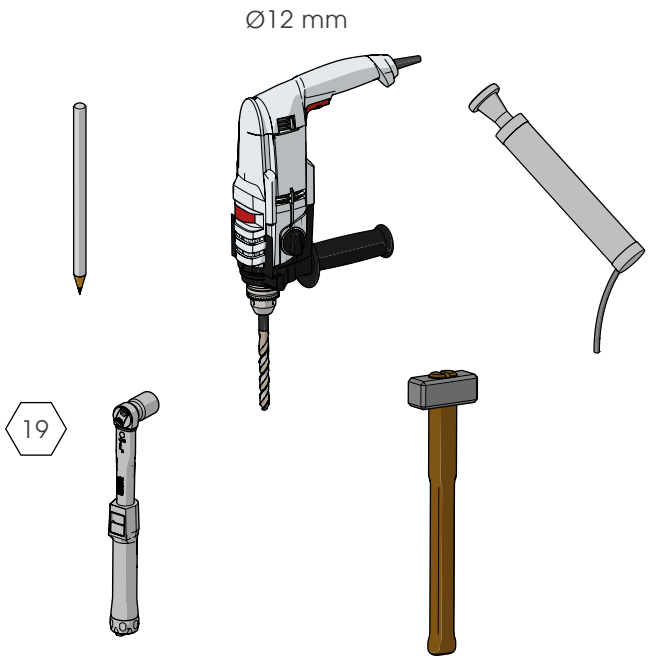

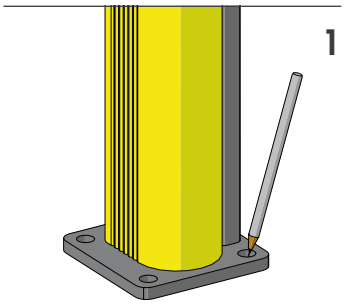

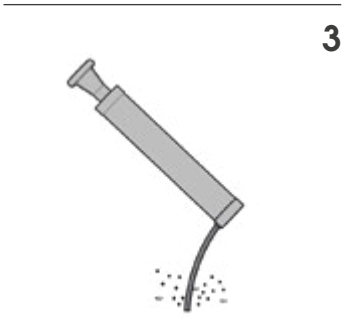

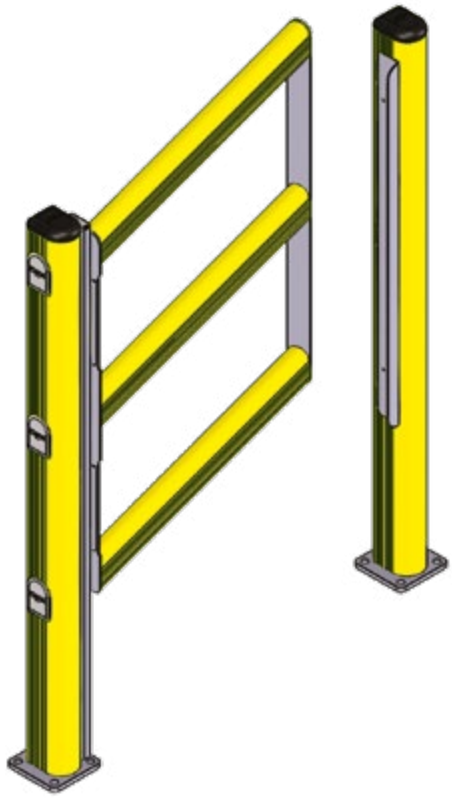

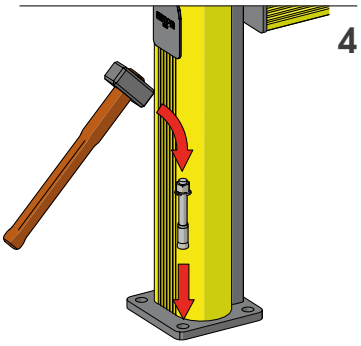

DP 90 ONE WAY

ISTRUZIONI DI INSTALLAZIONE
ASSEMBLY INSTRUCTIONS

T=60Nm

5

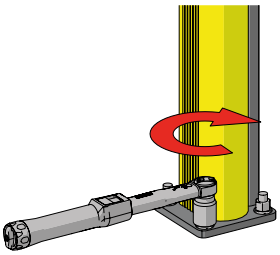

6

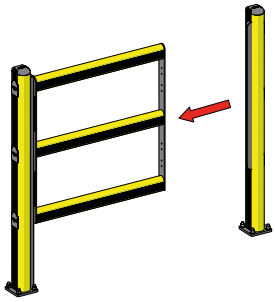

7

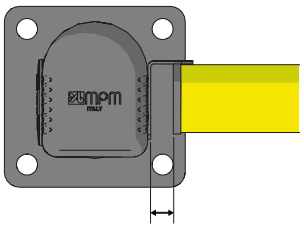

15 mm

8

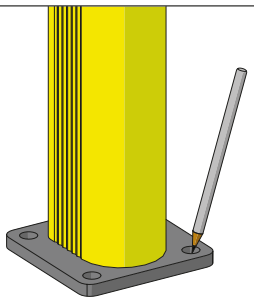

9

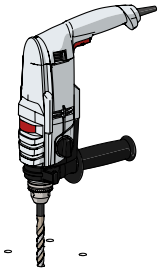

10

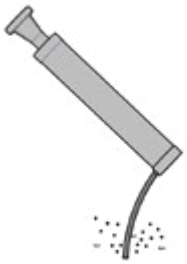

11

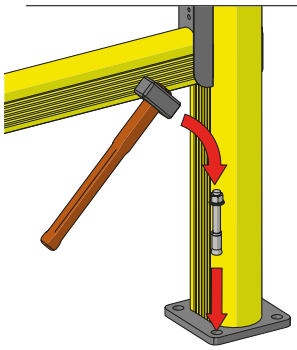

T=60Nm
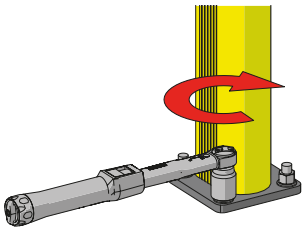
12